Arch	Prot	Cam	Ordo	Silu	Dev	Carb	Per	Trias	Jura	Crét	Palé	Éocè	Olig	Mioc	Plioc	Pléis	Holo
4500	2500	544	510	439	409	363	290	250	202	141	65	52	34	23	5	2	0,01

en Millions d'années

H) Époque
- 0,07 Ma

Période géologique représentée sur la carte

.....

Formes de vie végétale et animale caractéristiques des périodes étudiées

.....
.....
.....
.....
.....
.....
.....
.....
.....
.....
.....
.....

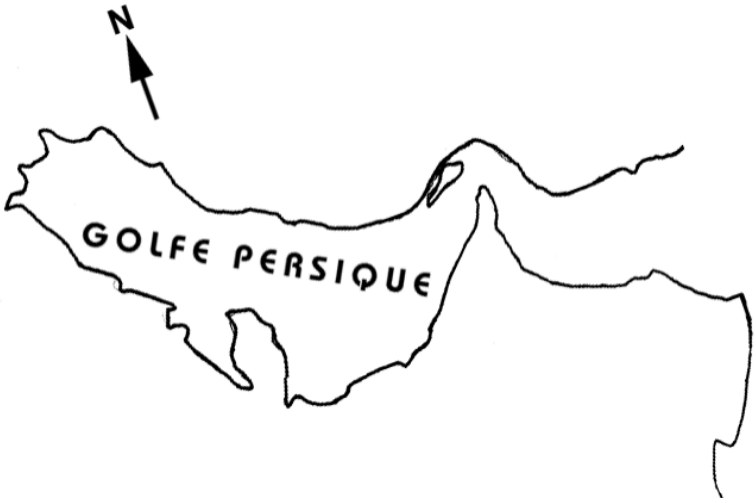

Légende de la carte

	Émergé (Land)
	Mer peu profonde (Shallow water)
	Mer profonde (Deep water)
	Montagnes

Position des Émirats sur le globe

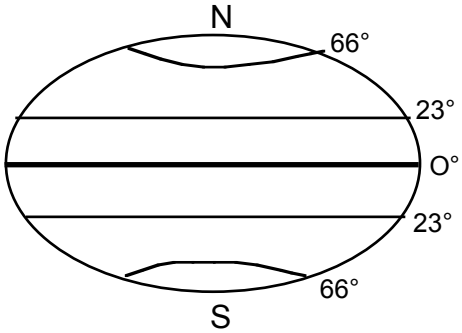

Latitude

.....

Climat

.....
.....
.....
.....
.....

- Quel événement biologique majeur et planétaire se produit durant l'ère quaternaire, qui explique que les géologues ont décidé le passage à une ère nouvelle ?

.....
.....

- Qu'est-ce qui caractérise le climat ?

.....
.....
.....

Arch	Prot	Cam	Ordo	Silu	Dev	Carb	Per	Trias	Jura	Crét	Palé	Éocè	Olig	Mioc	Plioc	Pléis	Holo
4500	2500	544	510	439	409	363	290	250	202	141	65	52	34	23	5	2	0,01

en Millions d'années

I) Époque Actuelle

Période géologique représentée sur la carte

.....

Formes de vie végétale et animale caractéristiques de la période étudiée

.....
.....
.....
.....
.....
.....
.....
.....
.....
.....
.....
.....

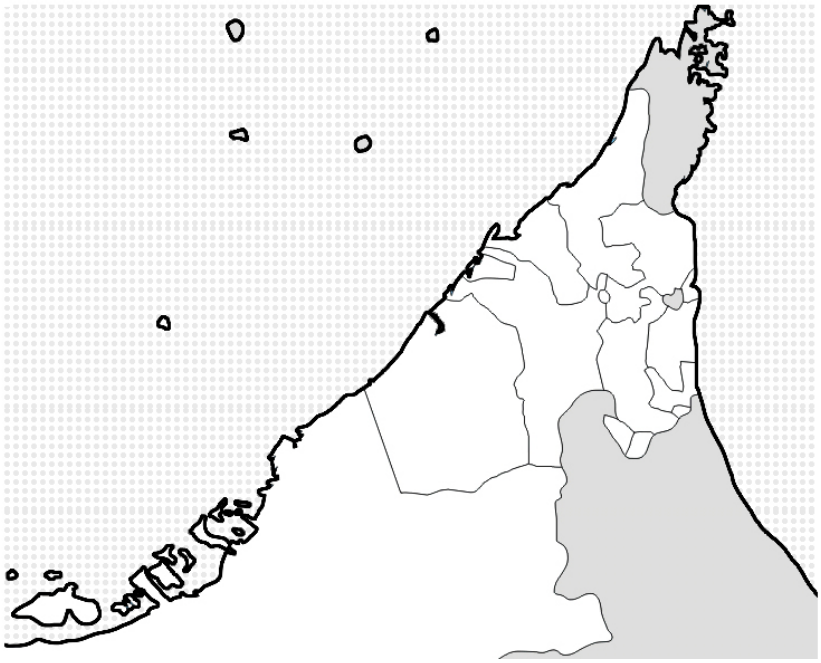

Légende de la carte

	Émergé (Land)
	Mer peu profonde (Shallow water)
	Mer profonde (Deep water)
	Montagnes

Position des Émirats sur le globe

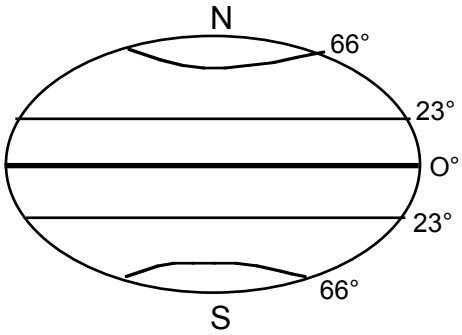

Latitude

.....

Climat

.....
.....
.....
.....

- La carte diffère-t-elle de celle de la période précédente ? Justifier la réponse.

.....
.....
.....
.....
.....

- Quelle est l'origine des dunes de sable formées au Quaternaire et qui recouvrent une grande partie des Émirats dans les plaines côtières ?

S'il reste du temps avant de sortir, vous pouvez revenir en arrière accompagnés d'un professeur ou consulter les panneaux qui traitent de l'origine et de l'exploitation du pétrole.